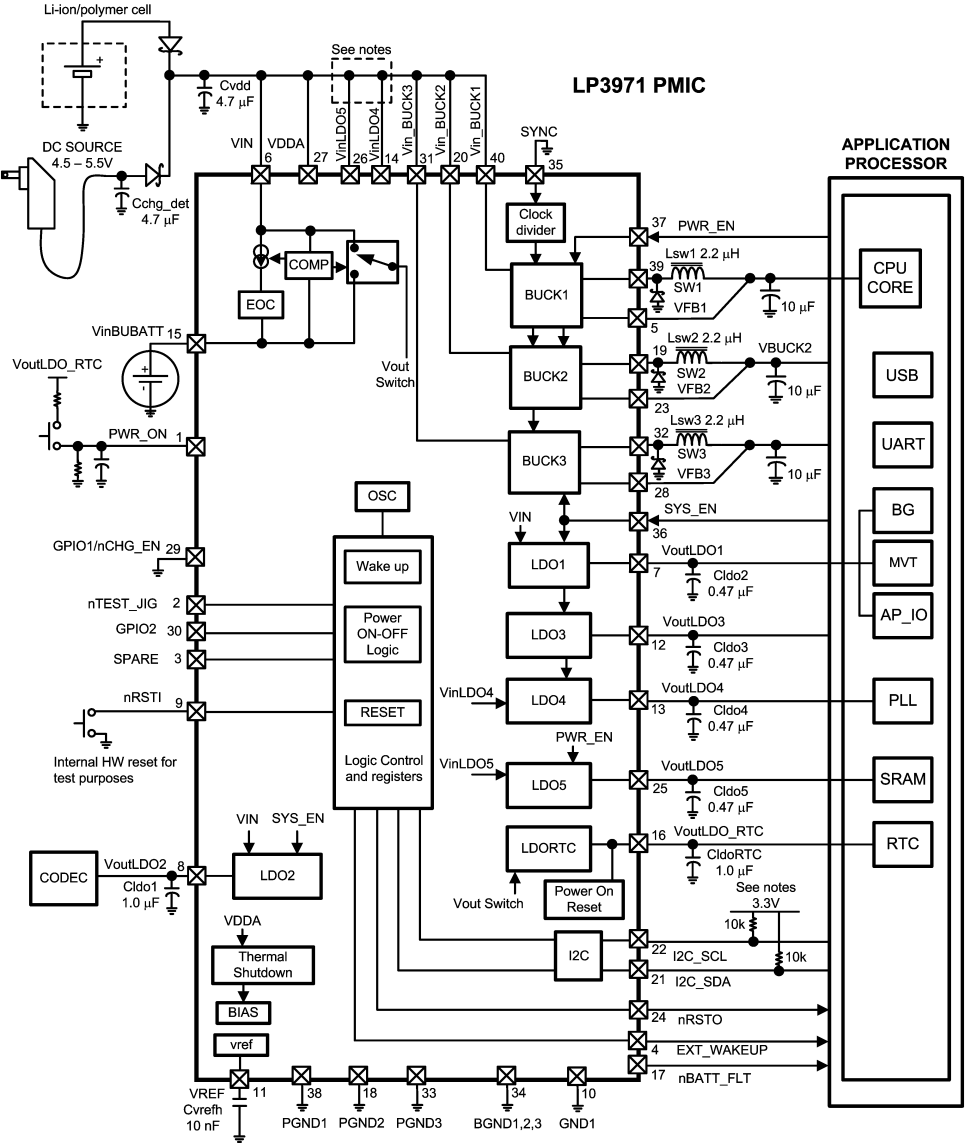
Li-ion/polymer cell
See notes
LP3971 PMIC
Cvdd
4.7 µF
DC SOURCE
4.5 – 5.5V
Cchg_det
4.7 µF
VIN
VDDA
VinLDO5
VinLDO4
Vin_BUCK3
Vin_BUCK2
Vin_BUCK1
SYNC
APPLICATION PROCESSOR
Clock divider
PWR_EN
COMP
EOC
BUCK1
Lsw1 2.2 µH
SW1
VFB1
10 µF
CPU CORE
VinBUBATT
VoutLDO_RTC
Vout Switch
BUCK2
Lsw2 2.2 µH
SW2
VFB2
VBUCK2
USB
PWR_ON
BUCK3
Lsw3 2.2 µH
SW3
VFB3
UART
OSC
SYS_EN
BG
GPIO1/nCHG_EN
Wake up
LDO1
VoutLDO1
Cldo2
0.47 µF
MVT
nTEST_JIG
GPIO2
SPARE
Power ON-OFF Logic
LDO3
VoutLDO3
Cldo3
0.47 µF
AP_IO
nRSTI
RESET
VinLDO4
LDO4
VoutLDO4
Cldo4
0.47 µF
PLL
Internal HW reset for test purposes
Logic Control and registers
VinLDO5
LDO5
VoutLDO5
Cldo5
0.47 µF
SRAM
CODEC
VoutLDO2
Cldo1
1.0 µF
LDO2
LDORTC
VoutLDO_RTC
CldoRTC
1.0 µF
RTC
Power On Reset
3.3V
10k
I2C
I2C_SCL
I2C_SDA
Thermal Shutdown
BIAS
vref
nRSTO
EXT_WAKEUP
nBATT_FLT
VREF
Cvrefh
10 nF
PGND1
PGND2
PGND3
BGND1,2,3
GND1