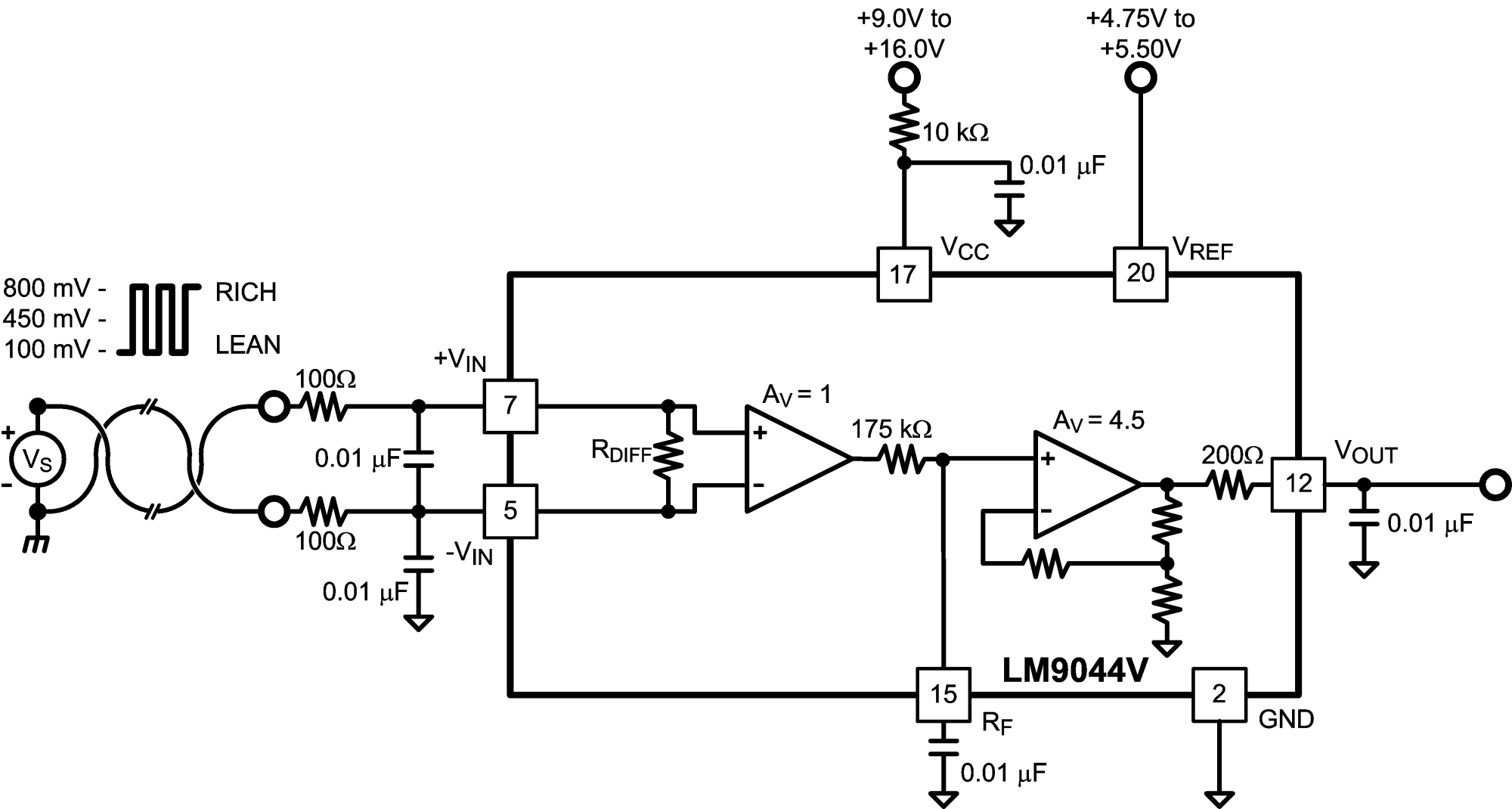
+9.0V to
+16.0V
+4.75V to
+5.50V
10 kΩ
0.01 µF
VCC
VREF
17
20
800 mV -
450 mV -
100 mV -
RICH
LEAN
+VIN
-VIN
7
5
100Ω
100Ω
0.01 µF
0.01 µF
+
-
VS
RDIFF
AV = 1
175 kΩ
AV = 4.5
200Ω
12
VOUT
0.01 µF
LM9044V
15
RF
0.01 µF
2
GND