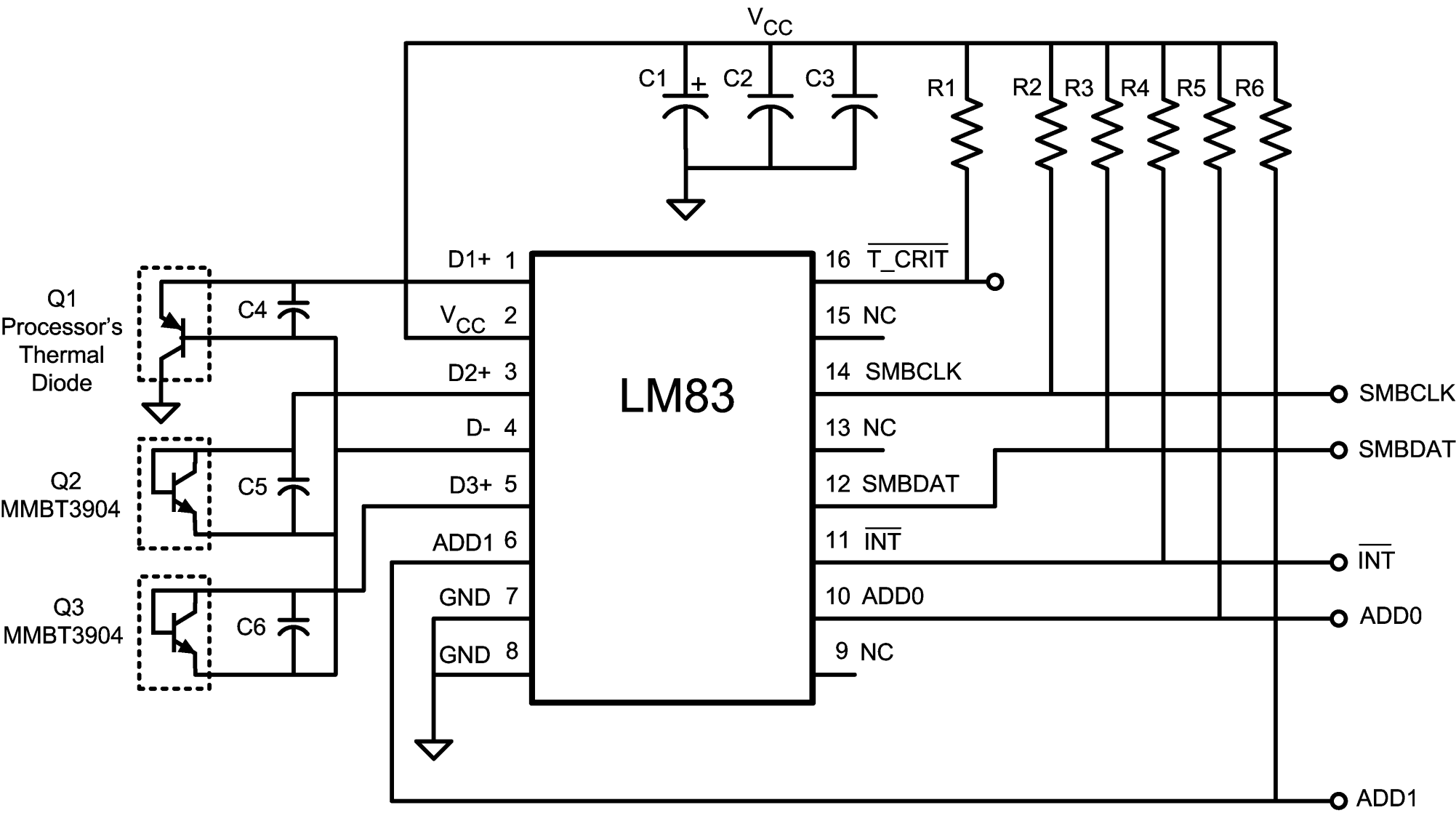
VCC
C1
C2
C3
R1
R2
R3
R4
R5
R6
Q1
Processor's
Thermal
Diode
C4
Q2
MMBT3904
C5
Q3
MMBT3904
C6
D1+ 1
VCC 2
D2+ 3
D- 4
D3+ 5
ADD1 6
GND 7
GND 8
LM83
16 T_CRIT
15 NC
14 SMBCLK
13 NC
12 SMBDAT
11 INT
10 ADD0
9 NC
SMBCLK
SMBDAT
INT
ADD0
ADD1