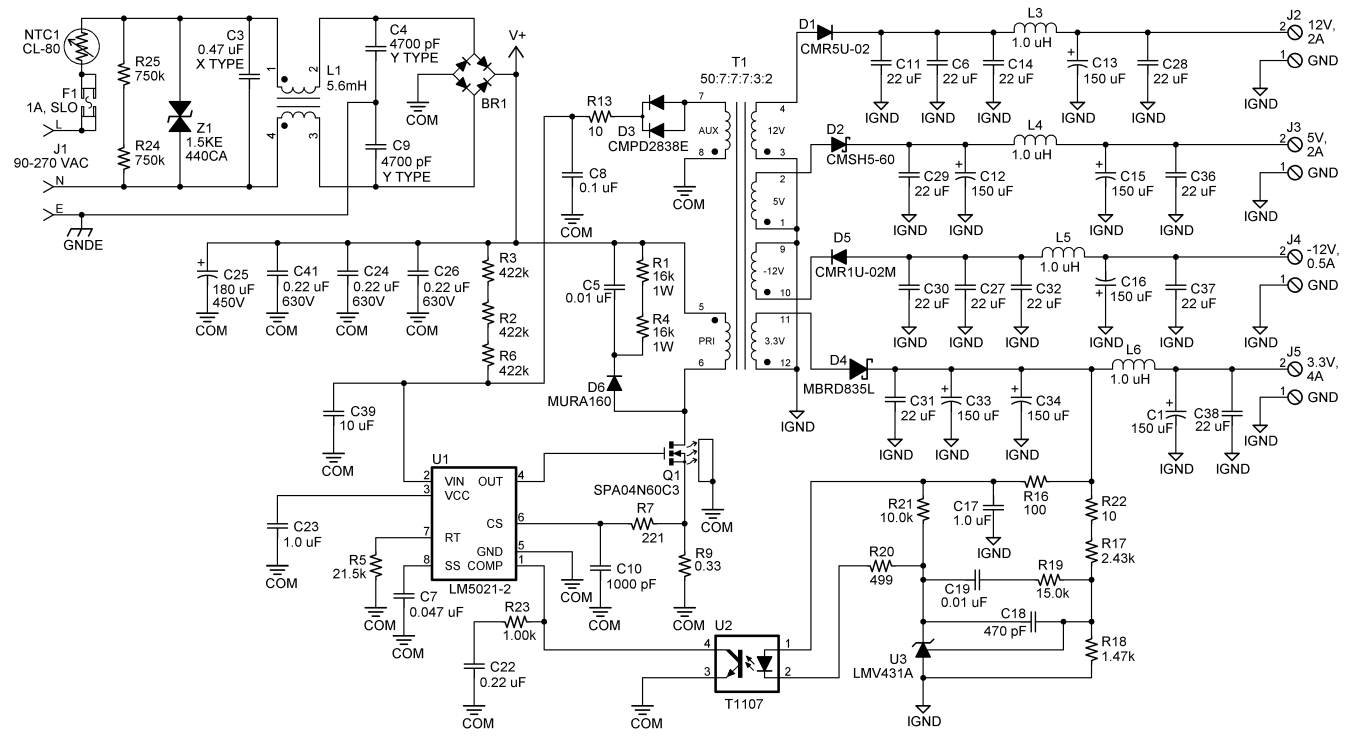
NTC1
CL-80
F1
1A, SLO
J1
90-270 VAC
L
N
E
GNDE
R25
750k
R24
750k
Z1
1.5KE
440CA
C3
0.47 uF
X TYPE
L1
5.6mH
C4
4700 pF
Y TYPE
C9
4700 pF
Y TYPE
BR1
V+
COM
R13
10
D3
CMPD2838E
AUX
C8
0.1 uF
T1
50:7:7:7:3:2
12V
5V
-12V
3.3V
PRI
D1
CMR5U-02
D2
CMSH5-60
D5
CMR1U-02M
D4
MBRD835L
L3
1.0 uH
L4
1.0 uH
L5
1.0 uH
L6
1.0 uH
C11
22 uF
C6
22 uF
C14
22 uF
C13
150 uF
C28
22 uF
C29
22 uF
C12
150 uF
C15
150 uF
C36
22 uF
C30
22 uF
C27
22 uF
C32
22 uF
C16
150 uF
C37
22 uF
C31
22 uF
C33
150 uF
C34
150 uF
C1
150 uF
C38
22 uF
J2
12V,
2A
J3
5V,
2A
J4
-12V,
0.5A
J5
3.3V,
4A
GND
IGND
C25
180 uF
450V
C41
0.22 uF
630V
C24
0.22 uF
630V
C26
0.22 uF
630V
R3
422k
R2
422k
R6
422k
C5
0.01 uF
R1
16k
1W
R4
16k
1W
D6
MURA160
C39
10 uF
U1
VIN
VCC
OUT
CS
RT
GND
SS
COMP
LM5021-2
Q1
SPA04N60C3
C23
1.0 uF
R5
21.5k
C7
0.047 uF
R7
221
C10
1000 pF
R9
0.33
R23
1.00k
C22
0.22 uF
U2
T1107
R21
10.0k
C17
1.0 uF
R16
100
R22
10
R20
499
R17
2.43k
C19
0.01 uF
R19
15.0k
C18
470 pF
R18
1.47k
U3
LMV431A