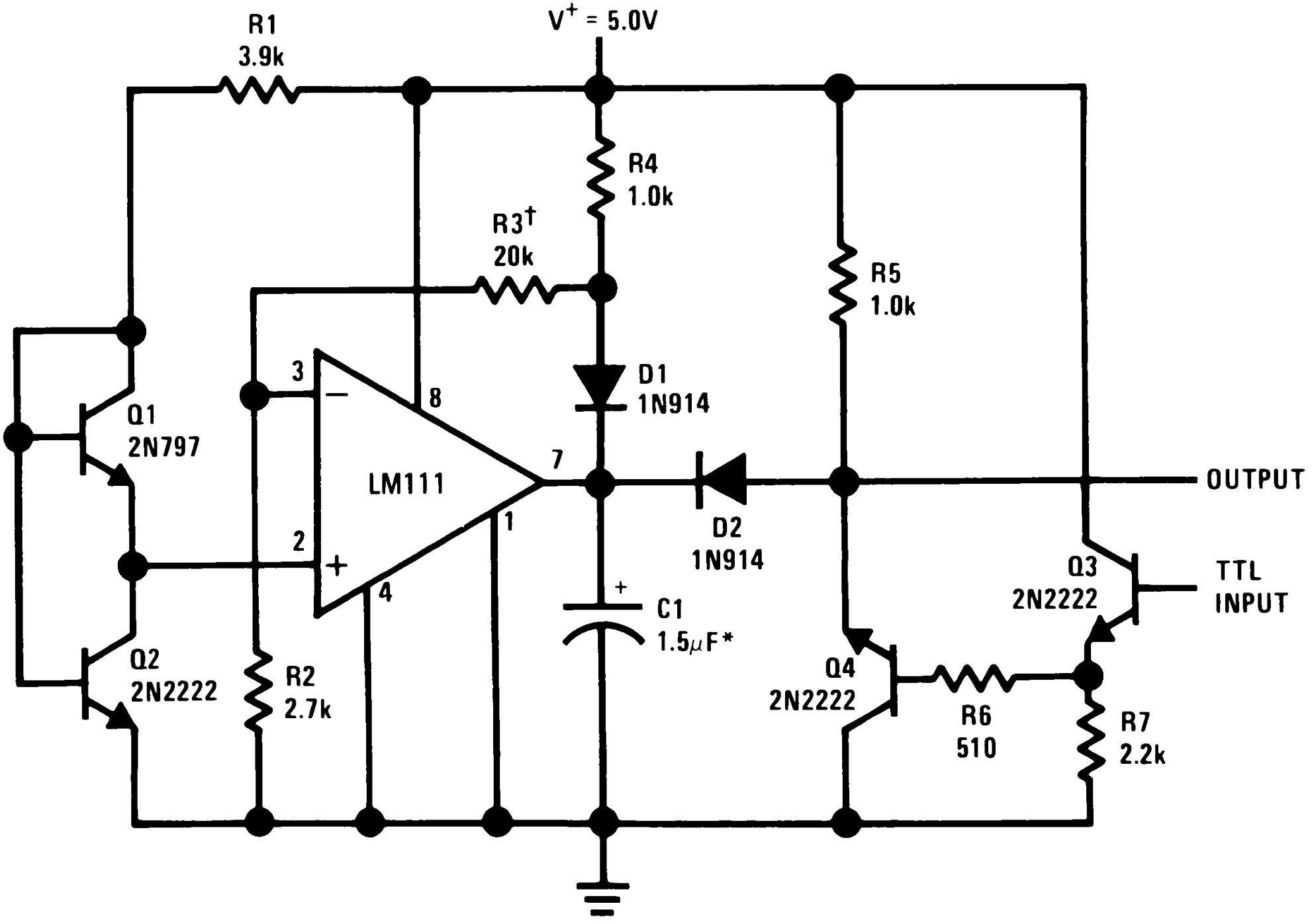
R1
3.9k
V+ = 5.0V
R4
1.0k
R3†
20k
R5
1.0k
D1
1N914
Q1
2N797
3
8
7
LM111
2
1
4
D2
1N914
OUTPUT
Q3
2N2222
TTL
INPUT
C1
1.5μF*
Q2
2N2222
R2
2.7k
Q4
2N2222
R6
510
R7
2.2k