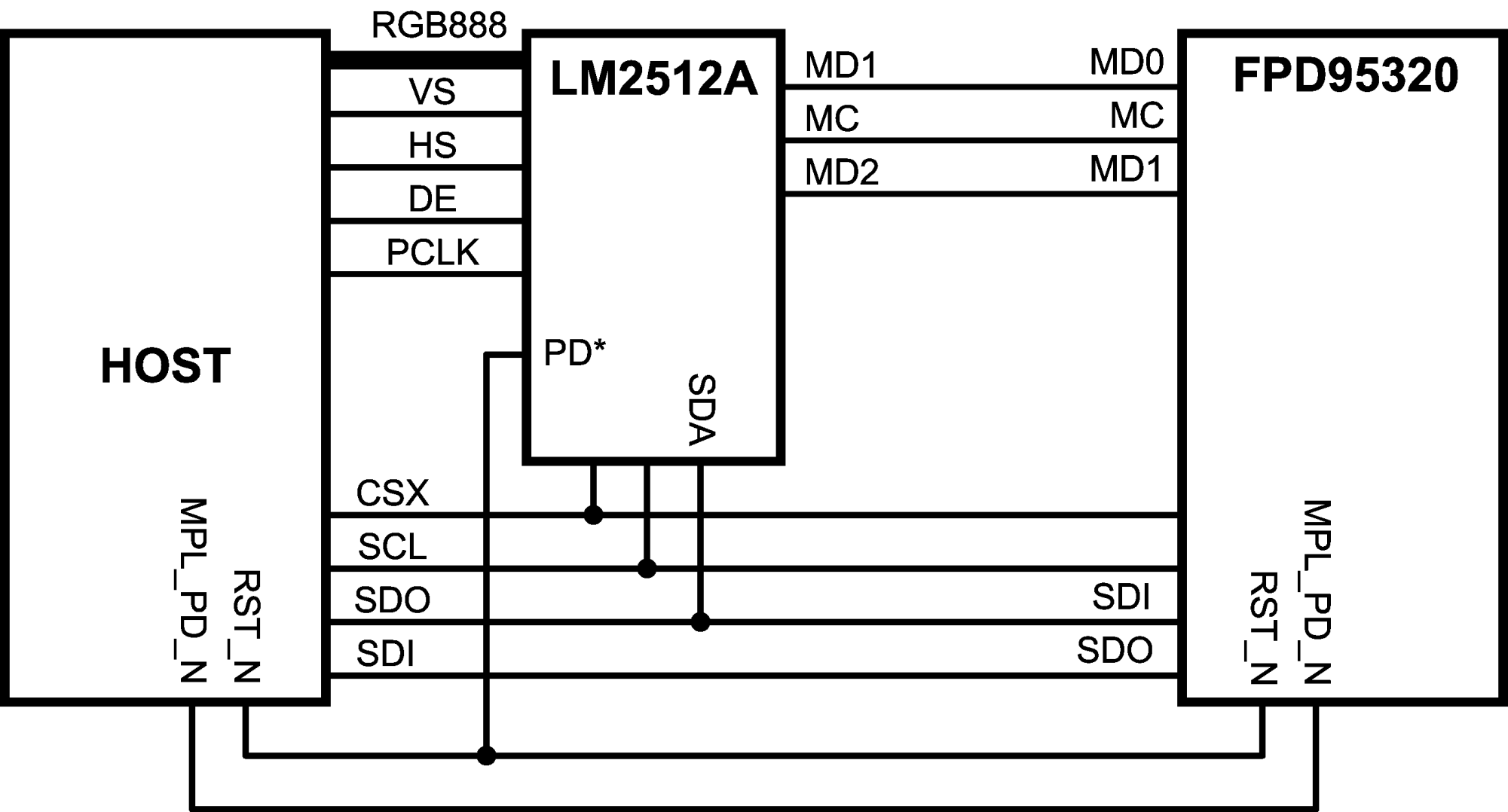
RGB888
HOST
LM2512A
FPD95320
VS
HS
DE
PCLK
PD*
SDA
MD1
MC
MD2
MD0
MC
MD1
CSX
SCL
SDO
SDI
SDI
SDO
MPL_PD_N
RST_N
MPL_PD_N
RST_N